СВИДЕТЕЛЬСТВО О ПРИЕМКЕ

Замок накладной цилиндровый **ЗН-050** соответствует БГИЯ.332583.003 ТУ и признан годным к эксплуатации.

Дата выпуска Контролер ТК

М.П. Упаковщик №

ГАРАНТИИ ИЗГОТОВИТЕЛЯ

1. Изготовитель установил гарантийный срок на замок - **25** мес. со дня продажи через розничную торговую сеть, но не более трех лет со дня изготовления.

2. Гарантия предоставляется при условии соблюдения потребителем правил хранения, транспортировки и эксплуатации замка ЗН-050.

При покупке замка требуйте отметку даты продажи его магазином:

Дата продажи

Штамп магазина

Дефекты:_____

(заполняет продавец при замене замка)

Производитель:
ООО "Сельмаш-Биотехнологии"
Россия, 142200, Московская область,
г. Серпухов, ул. Садовая, дом 3 лит."Б"

Центр продаж:
610014, г. Киров, ул. Щорса, 66,
тел. (8332)62-46-77, 51-52-26
zamkiselmash@yandex.ru

СТАЛЬФ
СТАЛЬНАЯ НАДЕЖНОСТЬ

ЗАМОК НАКЛАДНОЙ ЦИЛИНДРОВЫЙ ЗН-050

БГИЯ.332583.003 ТУ

ПАСПОРТ

ОБЩИЕ СВЕДЕНИЯ

1. Замок накладной цилиндровый **ЗН-050** выпускается для установки на двери толщиной от 35 до 45 мм. Имеет нормальные охранные свойства и предназначен для запирания входных дверей в квартиры, офисы и другие помещения.

2. Конструкция замка обеспечивает применение его на левых и правых дверях.

3. Прилагаемые к замку ключи соответствуют по секретности только данному замку.

4. Замок имеет следующие достоинства:

4.1 Повышенную секретность - количество секретов замка не менее **50 000**.

4.2 Замок снабжен цилиндрическим засовом с выступами на рабочем конце. В конце хода засова замка в положении "закрыто" происходит поворот засова относительно своей оси, что исключает возможность открытия двери путем отжатия ее полотна от дверного косяка.

4.3 Замок имеет защиту цилиндрового механизма от высверливания, представляющую собой вращающуюся вместе с ключом термообработанную шайбу .

4.4 Безотказность и долговечность в работе.

5. Изделие сертификации не подлежит.

КОМПЛЕКТНОСТЬ

Замок в сборе	1 шт.	Шурупы 1-3х13 или 1-3х16	2 шт.
Ключи с кольцом	5 шт.	1-4х30	4 шт.
Планка запорная	1 шт.	1-4х50	4 шт.
Накладка	1 шт.	Паспорт	1 шт.
		Упаковка	1 шт.

ПРАВИЛА ЭКСПЛУАТАЦИИ

1. При нарушении легкого вращения ключа при запирании (отпирании) замка, введите для смазки в паз цилиндрового механизма под ключ незначительное количество графитового порошка от мягкого карандаша.

2. При работе вводите ключ в паз цилиндрового механизма до упора.

3. ИЗБЕГАЙТЕ ЗАХЛОПЫВАНИЯ ДВЕРИ ПРИ ВЫДВИНУТОМ ЗАСОВЕ.

4. Если ключ не входит свободно в паз цилиндрового механизма или не достается из него, не прикладывайте усилий, а вставляйте (вынимайте) ключ с одновременным поворотом его по и против часовой стрелки.

5. Замок снабжен односторонним цилиндровым механизмом.

6. Замок отпирается и запирается на один полный оборот вставного или постоянного ключей.

7. Ключ вставляется и вынимается из цилиндрового механизма только при вертикальном положении диска ключа выемкой вверх (рис.1) или вниз (рис. 2) в зависимости от установки замка на правых или левых дверях.

8. Отпирание замка изнутри (см. рис.1) осуществляется поворотом ручки постоянного ключа против часовой стрелки, а снаружи поворотом вставного ключа по часовой стрелке. Для фиксации засова в крайнем закрытом положении изнутри помещения не доверните ручку постоянного ключа до упора (примерно на 30° до полного оборота). В данном случае замок снаружи вставным ключом не откроется.

9. Рабочее значение температуры воздуха при эксплуатации от +40°до -45°С, и относительной влажности воздуха до 75% при 15°С.

10. **РАЗБОРКА ЦИЛИНДРОВОГО МЕХАНИЗМА НЕ ДОПУСКАЕТСЯ.**

11. Смазка цилиндрового механизма не допускается.

ПОРЯДОК МОНТАЖА (см. рис.1)

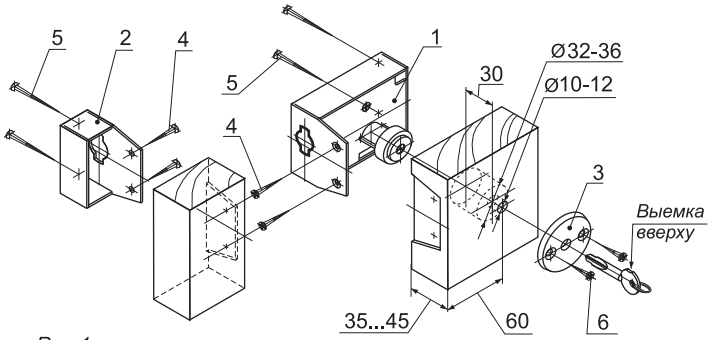

Рис.1

1. На торцевой поверхности двери выполните углубление 2 мм по форме планки корпуса замка 1.

2. Наметьте центр на расстоянии 60 мм от края полотна двери и просверлите отверстие диаметром 10-12 мм.

3. Изнутри помещения разделайте отверстие до диаметра 32-36 мм на глубину 30 мм под цилиндровый механизм замка 1.

4. Установите замок, введя цилиндровый механизм в разделанное отверстие для ключа, закрепите его двумя шурупами 4 (1-4х30) через планку корпуса и двумя шурупами 5 (1-4х50) через корпус замка.

5. Закрепите двумя шурупами 6 (1-3х13 или 1-3х16) с наружной стороны двери накладку 3, совместив центр отверстия под ключ в накладке с центром просверленного отверстия в двери.

6. НЕ ЗАКРЫВАЯ ДВЕРЬ, проверьте работу замка, как вставным ключом, так и постоянным ключом.

7. Врежьте заподлицо с косяком или второй половиной двупольной двери запорную планку 2 (отверстие в ней должно совпадать с засовом замка) и закрепите шурупами 4 и 5 (1-4х30 и 1-4х50) по аналогии с корпусом замка.

8. При закрытой двери засов замка должен свободно входить в отверстие запорной планки 2.

ТЕХНИЧЕСКОЕ ОБСЛУЖИВАНИЕ (см. рис. 2)

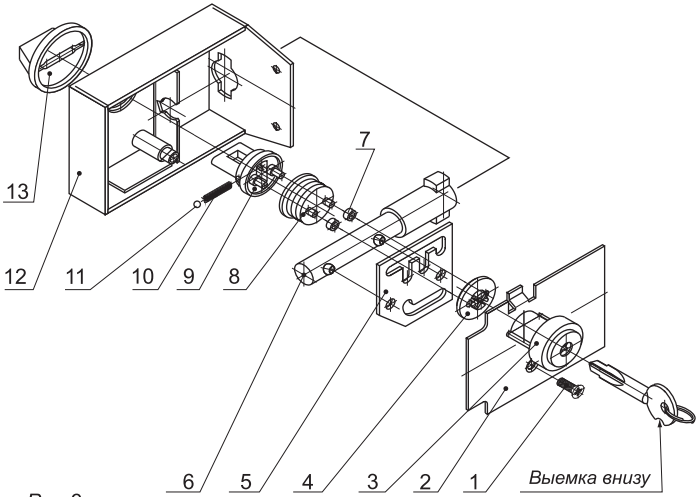

Рис.2

1. Разборка замка (см. рис. 2).

1.1 Отверните винт 1.

1.2 Снимите крышку 2 вместе с цилиндровым механизмом 3.

1.3 Снимите переходник 4 с пальцев переходника 8.

1.4 Снимите сувальд 5 с пальцев засова 6.

1.5 Извлеките засов 6 через отверстие в планке корпуса замка 12.

1.6 Снимите две втулки 7 с пальцев переходника 8.

1.7 Снимите ручку 13 постоянного ключа, подцепив его отверткой.

1.8 Извлеките головку 9 с переходником 8 из корпуса замка 12, при этом пружиной 10 выталкивается шарик 11. После этого извлеките пружину 10.

1.9 Отсоедините переходник 8 от головки 9.

2. Сборку замка производить в обратном порядке, располагая детали, в соответствии с рис. 2.